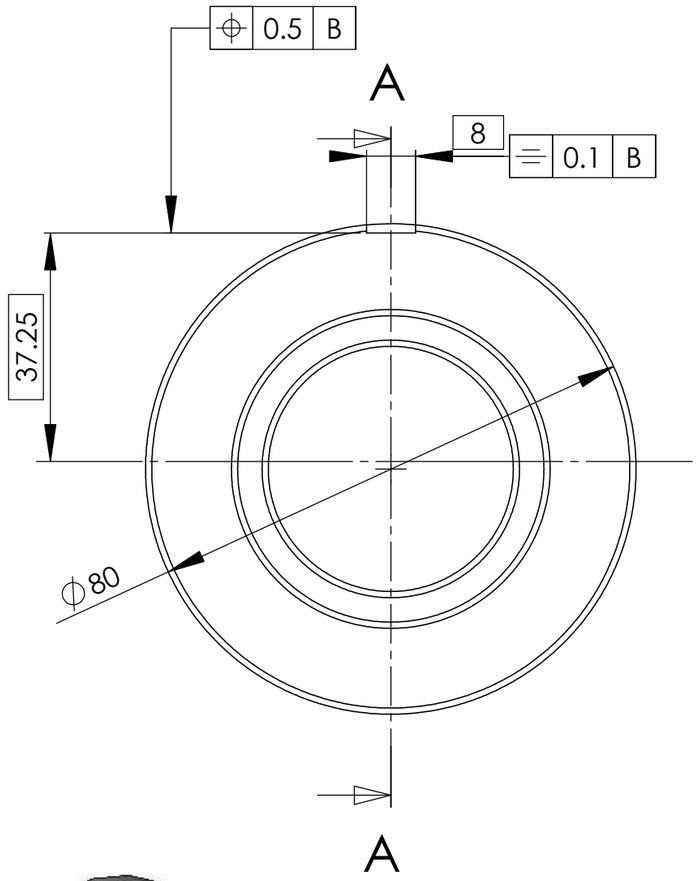

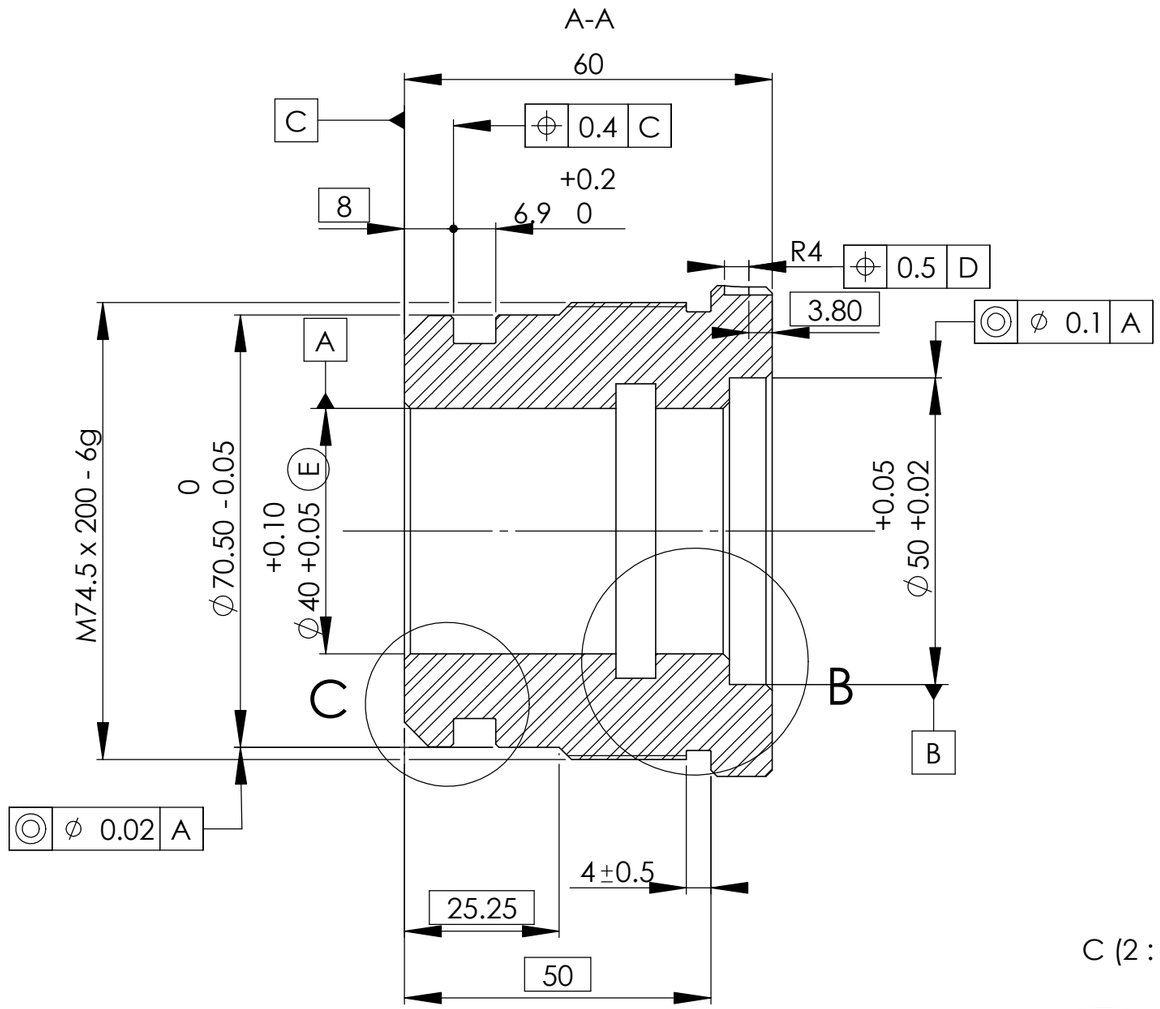

Echelle 1

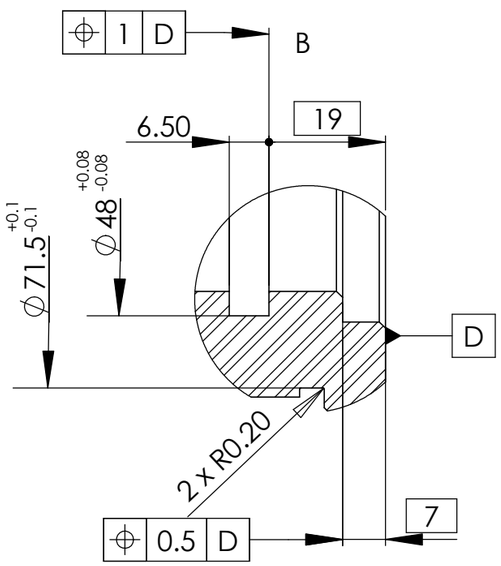

C (2 : 1)

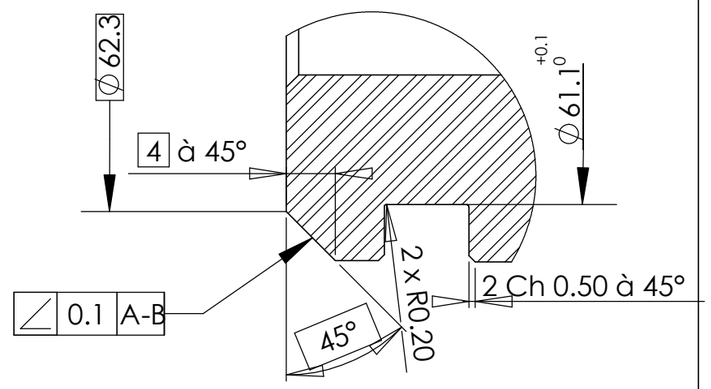

Chanfrein non cotés 1 à 45°
Tolérance générale : Norme ISO 2768 m-K

ISO 8015
Cotation partielle

Rep.	Nbr.	Désignation	Matière
1	1	TETE DE VERIN T04A	EN-GJL-250

VERIN

Nom: | Date: | A3 Ech.: 1:1

DT 4

Edition d'éducation de SolidWorks
Licence pour un usage éducatif uniquement